家贝®
专注水质检测

使用说明 A21-2

型号 A21-2

PH笔



技术指标：
范　围：0.00~14.00pH
分辨率：0.01pH
精　度：±0.02pH
工作电压：2 X 1.5V（LR44纽扣电池）
工作环境：0~60℃
校　正：2点校正，内置3个校准点(pH6.86/4.00/9.18)
尺寸：154x 31x14.5mm
重量：0.1kg

产品特点：分辨率0.01pH、2点自动校准、大屏幕显示PH值带自动温补功能。

操作步骤：
1. 取下保护套， 先用蒸馏水清洗电极 ,并用滤纸吸干附在电极上的水分；
2. 接通位于电池仓上的开关；
3. 将PH计电极插入被测溶液中，直到液体浸到略底于"水位线"处
4. 轻轻搅动检测笔后静置，待数值稳定，读取显示值；
5. 使用完毕，清洗电极，关掉开关，套上保护套。

使用说明

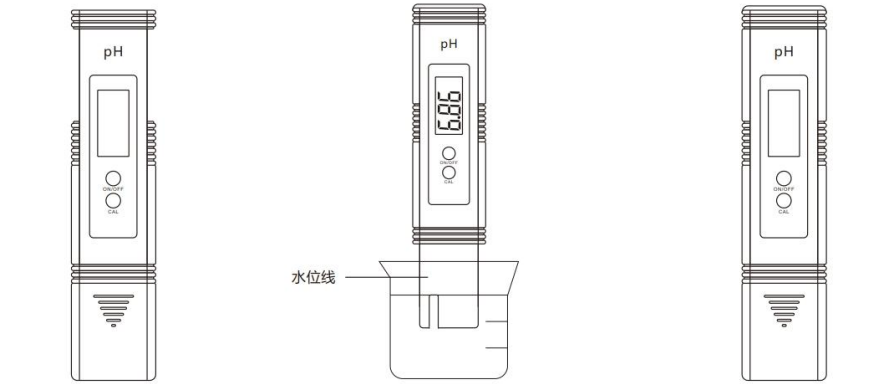

1. 取下盖子，按【ON/OFF】键开关
2. 读取数值，水不要超过水位线
3. 使用完毕，擦干笔头并盖上盖子

校准使用

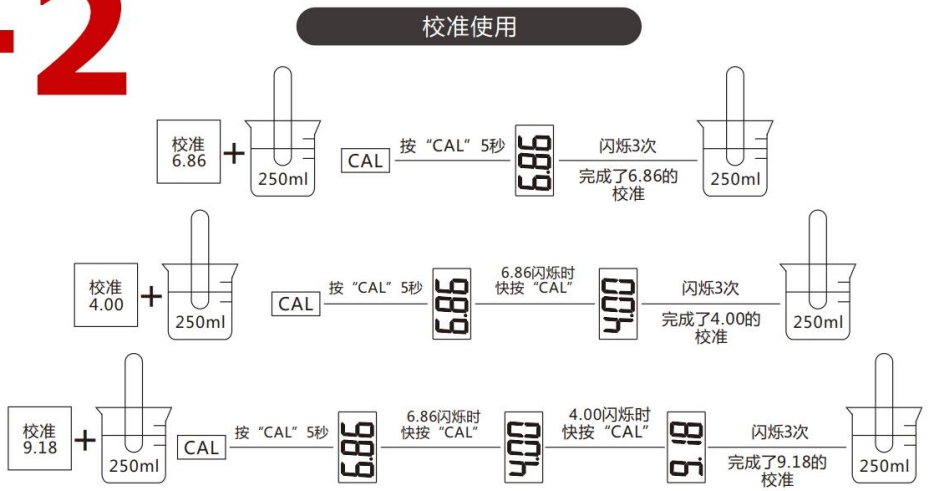

注：(PH笔电池在取出或者重新开机时，PH笔需要重新校正后使用)

注意事项：
1. 此ph笔不能测酸性低于2或碱性高于12的强酸强碱性液体，否则会导致玻璃电极破裂；
2. 不能测试水温高于40℃的溶液，否则会导致玻璃电极爆裂；
3. 玻璃电极属于易碎品，不要用硬物或手指触碰玻璃电极，避免破裂；
4. 液体不要接触到超过笔盖高度，以免ph计进水损坏电路板。以上四种操作失误均不在售后保修范围内；
5. 测试ph酸碱度值一般要几分钟，等待数值极缓慢跳动或上下跳动时读取显示值为测量值；
6. ph笔在空气中的显示数值是乱跳的，是没有规律的变化的，属正常现象

售后服务：

本仪器从出厂之日起保修6个月，担保由于生产和材料造成的缺陷。若在担保期间，仪器需要维修或更换，且造成损 坏的原因不是使用者的粗心大意或使用不当造成的，请将仪器及维修卡寄给我们的代理商或我公司，我们将予维修。

公司信息：
公司名称：广州家贝水处理有限公司
地　　址：广州市番禺区大龙街道新水坑村大巷街13号
邮　　编：511430
电　　话：020-85542368
手　　机：13826263031
邮　　箱：100@jubway.com